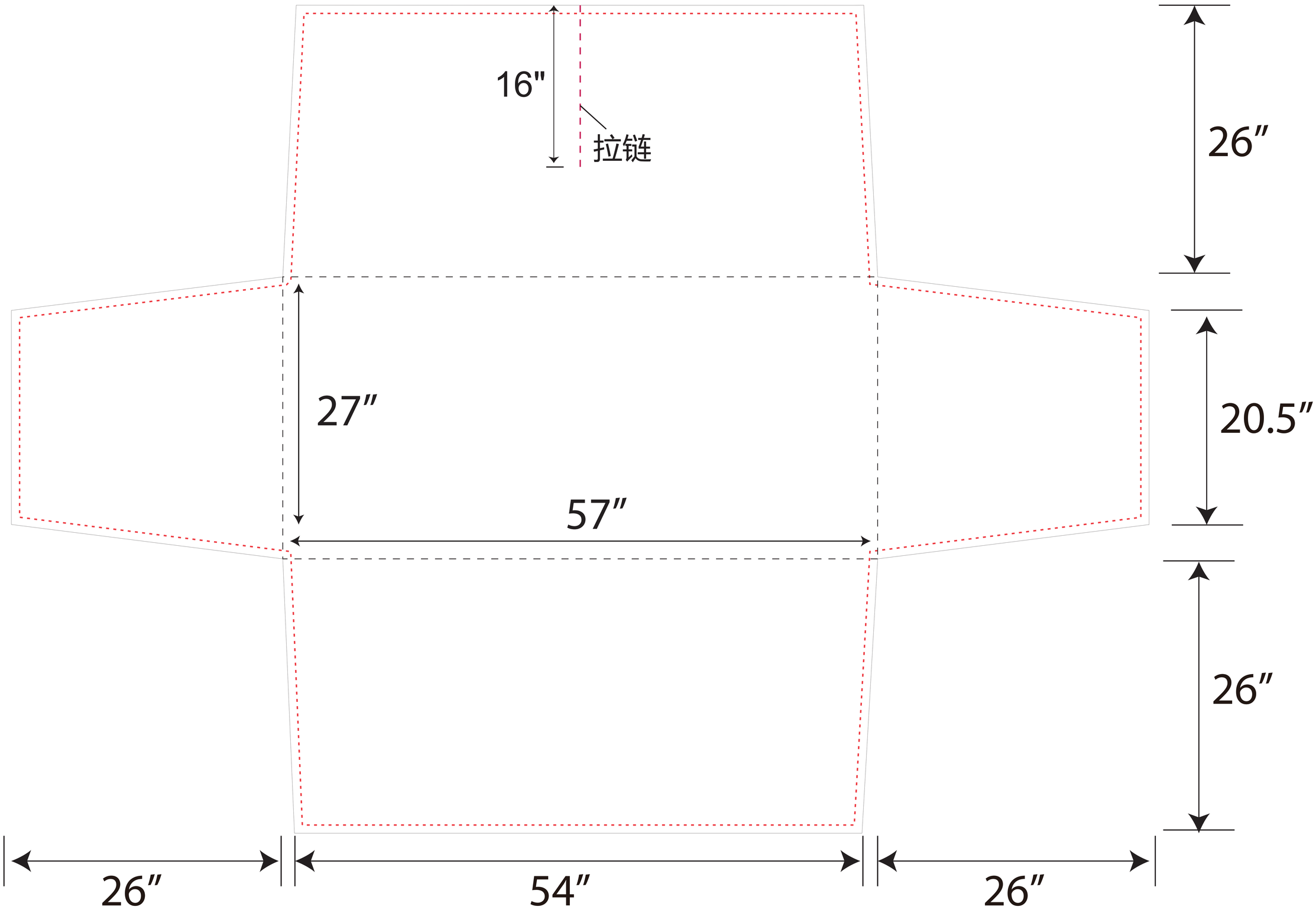
16"
拉链
26″
27″
20.5″
57″
26″
26″
54″
26″